E-LOK
8-SERIES

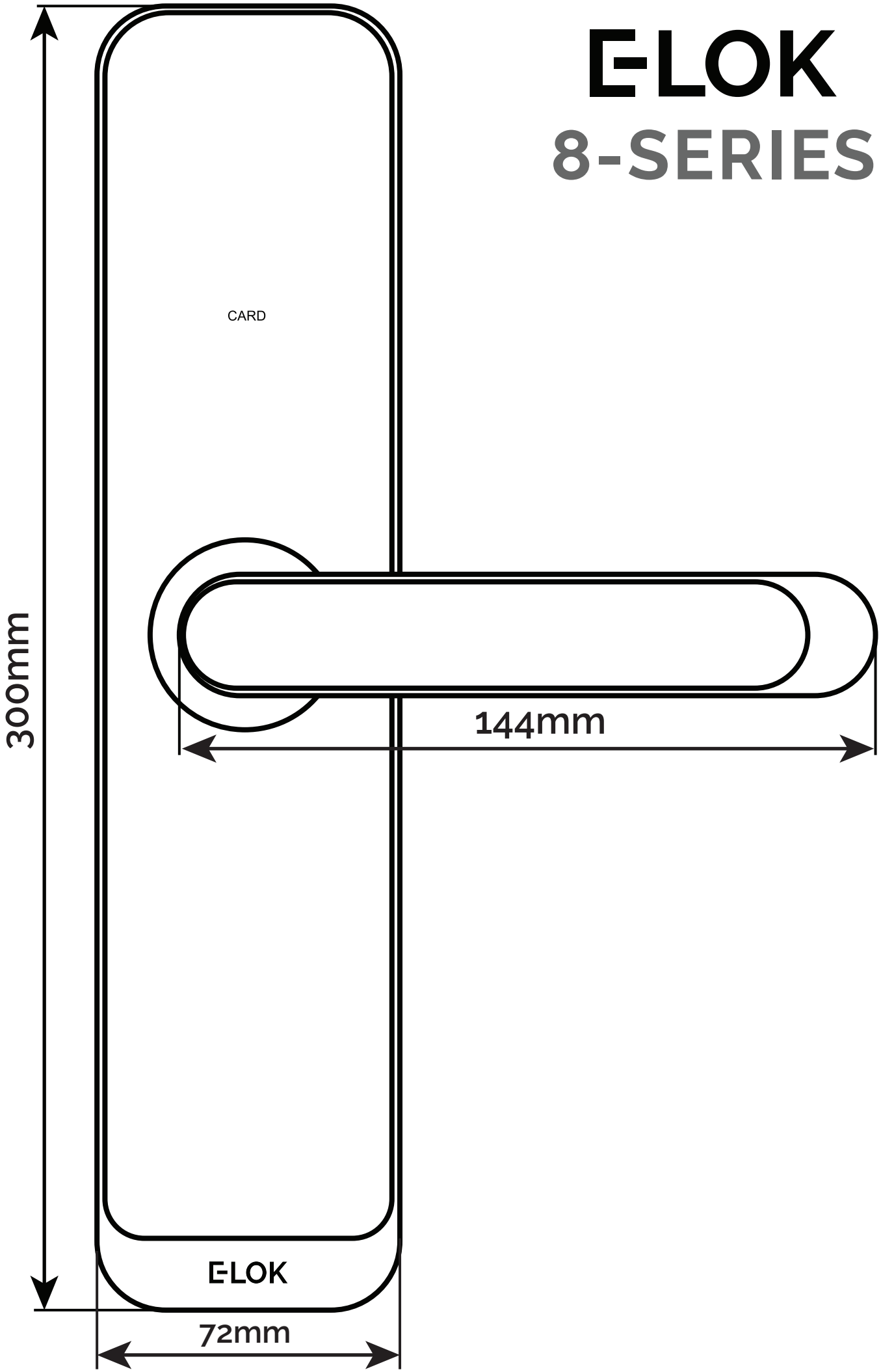

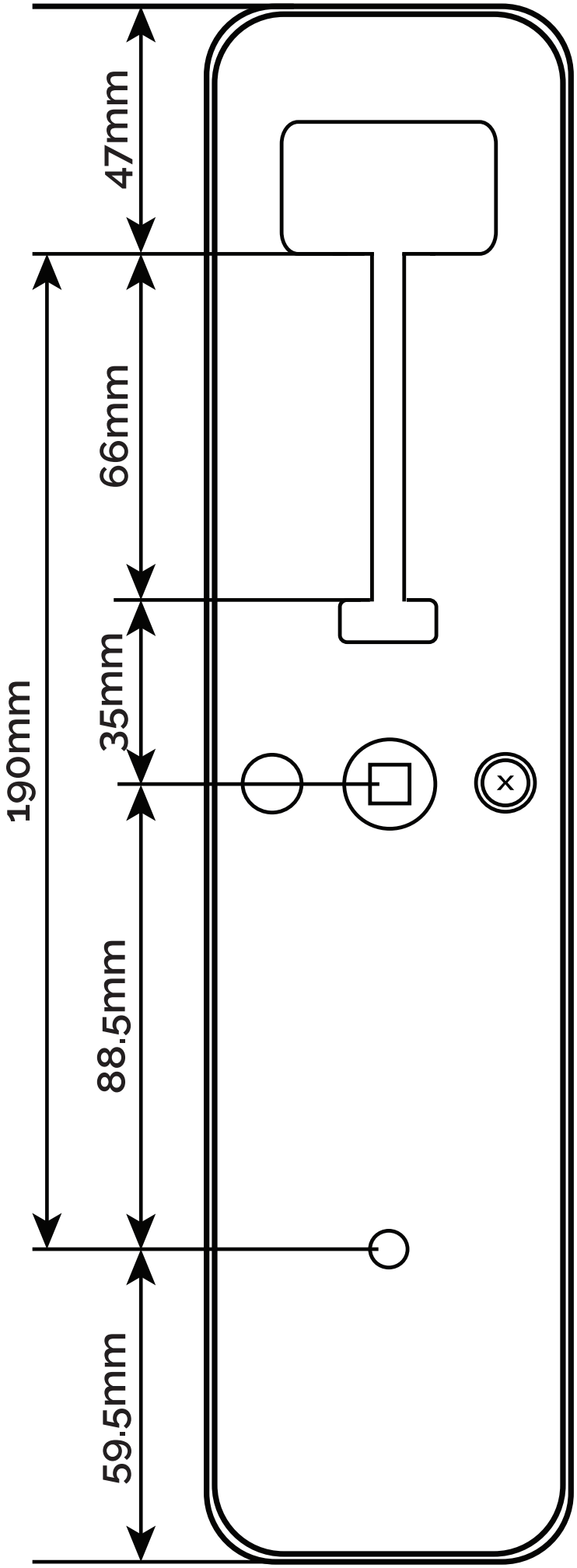

E-LOK
8-SERIES